S48 AB

SMONTAGOMME AUTOMATICO a ribaltamento laterale specificamente concepito per i professionisti del settore, adatto per lo smontaggio e montaggio di ruote di autovetture e furgoni di notevole peso e dimensioni: capacità di bloccaggio da 10” a 27”. La loro particolare robustezza ed affidabilità, la pedaliera estraibile a cassetto per facilitare le operazioni di manutenzione, il cilindro stallonatore a doppio effetto, la contenuta altezza da terra e l’adozione di numerose soluzioni tecniche brevettate lo rendono il ideale per operare su pneumatici particolarmente difficili e ribassati come le «Run-Flat».

AUTOMATIC TIRE CHANGER with side overturning specifically designed for professionals in the sector, suitable for the disassembly and assembly of wheels of cars and vans of considerable weight and dimensions: locking capacity from 10“ to 27”. Their particular sturdiness and reliability, the extractable drawer pedal to facilitate maintenance operations, the double-acting bead breaker cylinder, the low ground clearance and the adoption of numerous patented technical solutions make them ideal for operating on particularly difficult tires. and lowered like the «Run-Flat».

TOSI®
STAR
Via della Repubblica, 134 - 56035 Lavaiano (PI)
tel. 0587-617514 fax. 0587-617254
INFO@TOSISNC.NET - WWW.TOSISNC.NET

S48 AB

Caratteristiche principali / *Main features*

• Sistema a **RIBALTAMENTO AUTOMATICO LATERALE** dotato di sistema di recupero giochi e doppio sistema di bloccaggio con rullini di scorrimento del braccio orizzontale. Il braccio operante può essere a movimentazione manuale tramite molla rinforzata o a movimentazione pneumatica a mezzo di un cilindro per ottenere un migliore livello di sicurezza e precisione.
• Disponibile nella versione con **ribaltamento a sinistra**.
• Sistema di **CAMBIO RAPIDO TORRETTA** integrato nell'asta verticale che permette un immediato cambio dell'utensile senza perdere l'originaria capacità di lavoro della macchina.
• Fornito con optional **UPH** e **BPS (ribaltamento a destra)**, attrezzatura ausiliaria che assiste l'operatore durante il montaggio e lo smontaggio di ruote ribassate o particolarmente difficili come le Run-Flat.
• Fornito con optional **SPH,** ribaltamento a sinistra.

• *Automatic **SWING ARM TILTING SYSTEM** equipped with regulation and double locking system and with rollers to improve the fluidity of horizontal arm movement. The working arm control can be manual by means of a reinforced spring or pneumatic through an on-purpose cylinder to achieve a better level of safety and accuracy.*
• *Available in the version with **tilting to the left**.*
• *Integrated inside the hexagonal vertical arm which allows **CHANGING MOUNTING HEADS** in seconds without reducing the original machine working capacity.*
• *Supplied with optional **UPH** and **BPS (tipping to the right)**, auxiliary system available on demand to mount and demount particularly tough or low profile tyres such as Run-Flat.*
• *Supplied with optional **SPH**, tipping to the left.*

Accessori / *Accessories*

STANDARD

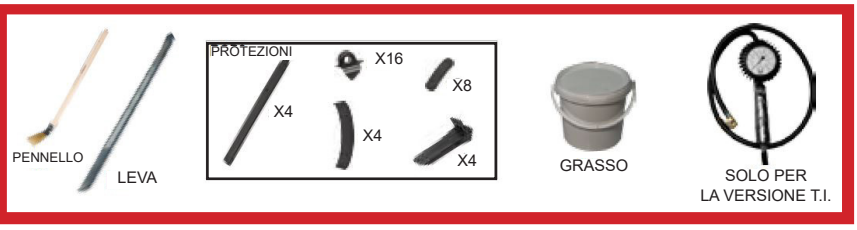

OPTIONAL

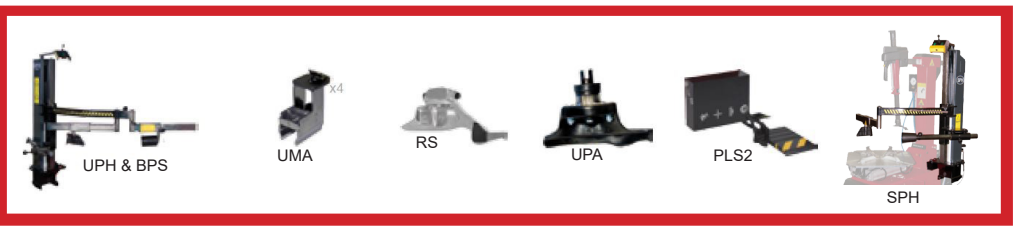

Dati tecnici / *Technical data*

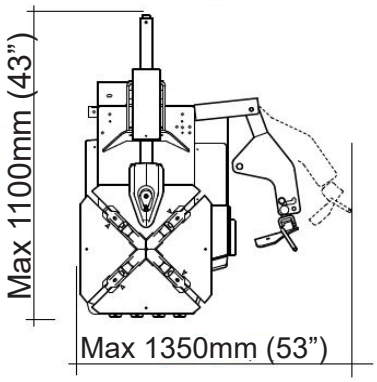

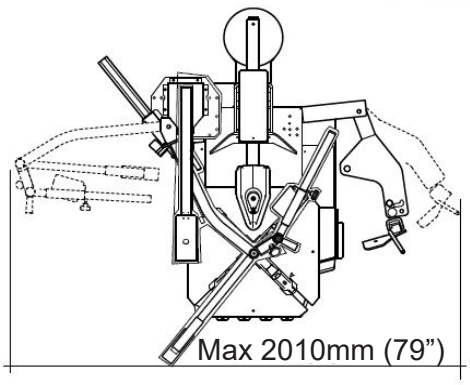

Capacità di bloccaggio interno / *Inside clamping capacity*	**13" ÷ 27"**
Capacità di bloccaggio esterno / *External clamping capacity*	**10" - 24"**
Diametro massimo ruota / *Max wheel diameter*	**1040 mm (41")**
Larghezza massima ruota / *Max wheel width*	**14"**
Coppia di rotazione / *Rotation torque*	**1200 Nm (400V 3ph)**
Velocità di rotazione / *Turntable speed*	**8 rpm**
Forza stallonatore / *Bead breaker force*	**2900 Kgf (6395 lbf)**
Pressione di esercizio / *Working pressure*	**8-10 Bar (116-145 psi)**
Motore el. trifase / *3-phase el. motor*	**0,55 kW (0,75 Hp)**
Motore el. monofase / 1-phase el. motor	**0,75 kW (1,0 Hp)**
Peso netto / Net weight	**265 Kg**

TOSI® STAR
Via della Repubblica, 134 - 56035 Lavaiano (PI)
tel. 0587-617514 fax. 0587-617254
INFO@TOSISNC.NET - WWW.TOSISNC.NET